TECSEP
製品
仕様書

SNOWMACⅡ
SS-3001
[汎用型]

A-01

用途・特徴

ロードヒーティング、ルーフヒーティングの
自動制御器です。
あらゆる降雪信号として幅広く利用出来ます。
降雪センサ部は赤外線反射式を採用。
降雪強度による比例オフディレタイマー方式。
パラメータはディップスイッチを採用。
スイッチの位置で設定内容の確認が出来ます。

型式・価格

品　　名	型　　式	仕　　様	標準価格
スノーマックⅡ	SS-3001	1回路 標準型降雪センサタイプ	140,800円 (税抜価格128,000円)

仕様

電源電圧	AC100~AC240V（フリー電源）　消費電力 5W
出力	無電圧接点出力1　AC250V 3A×1回路（制御出力） 無電圧接点出力2　AC250V 3A×1回路（降雪信号出力） 有電圧出力　DC12V 120mA×1回路（制御出力）
入力	降雪センサ：赤外線反射パルス信号 内蔵外気温センサ：サーミスタ（502AT） 地温センサ：サーミスタ (403ET)
検知距離	物体検知：0～1.0m　降雪検知：0～0.5m
表示	運転中ランプ LED 赤　点灯時：運転出力　点滅時：地温センサ異常 降雪中ランプ LED 緑　点灯時：降雪運転　点滅時：着雪お知らせ
機能	予熱温度設定：-7℃～+17℃　ダイヤル式 融雪温度設定：0℃～+15℃　予熱加算デジスイッチ式 運転モード設定 モード1～4　ダイヤル式 パラメータ設定　ディップスイッチ式
ケーブル	専用ロック付　AWG26×5C 10m（ｼｰﾙﾄﾞ付）
材質	セントラルユニット：ABS 樹脂（ライトグレー）　降雪センサ部：AES 樹脂（アイボリー） ケーブル：耐熱 PVC（アイボリー）
質量	梱包時　約 1.5kg

梱包内容・外形寸法図

□ セントラルユニット（SS-3001-CU Ver.16）

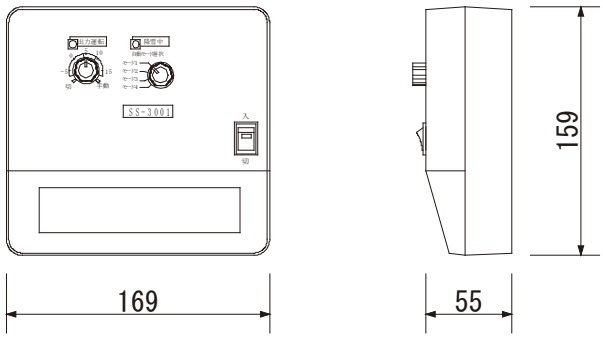

□ 降雪センサ部（SS-3001-SS）

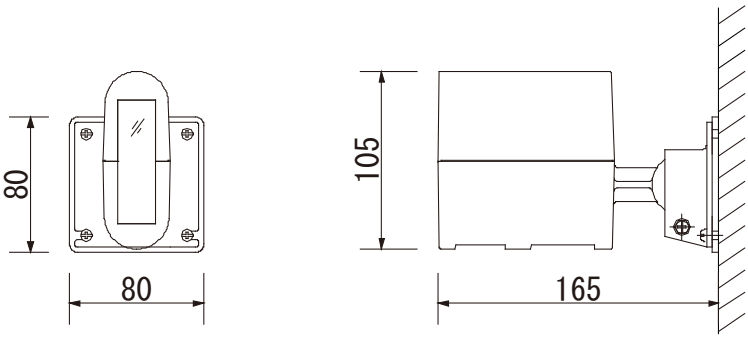

□ 降雪センサケーブル (4P-10ML)

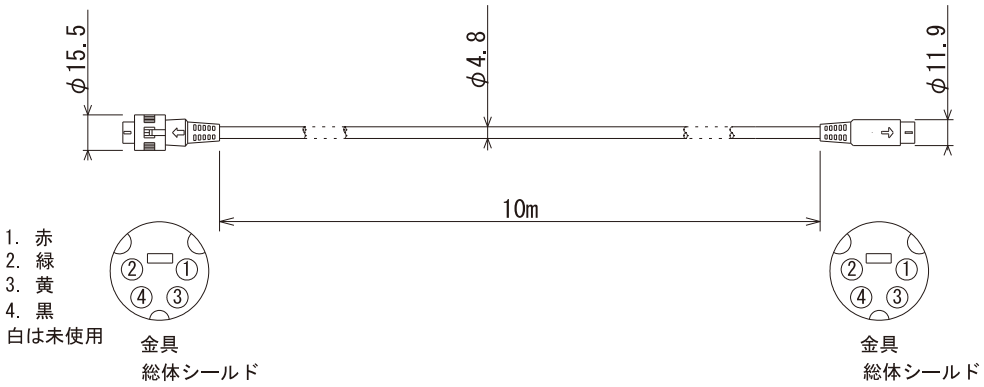

TAISEI 大成電気株式会社
ECシステム事業部　〒002-0858　札幌市北区屯田8条7丁目1番34号
TEL 011-792-5120　FAX 011-792-1554　URL http://sapporo.taiseidenki.net